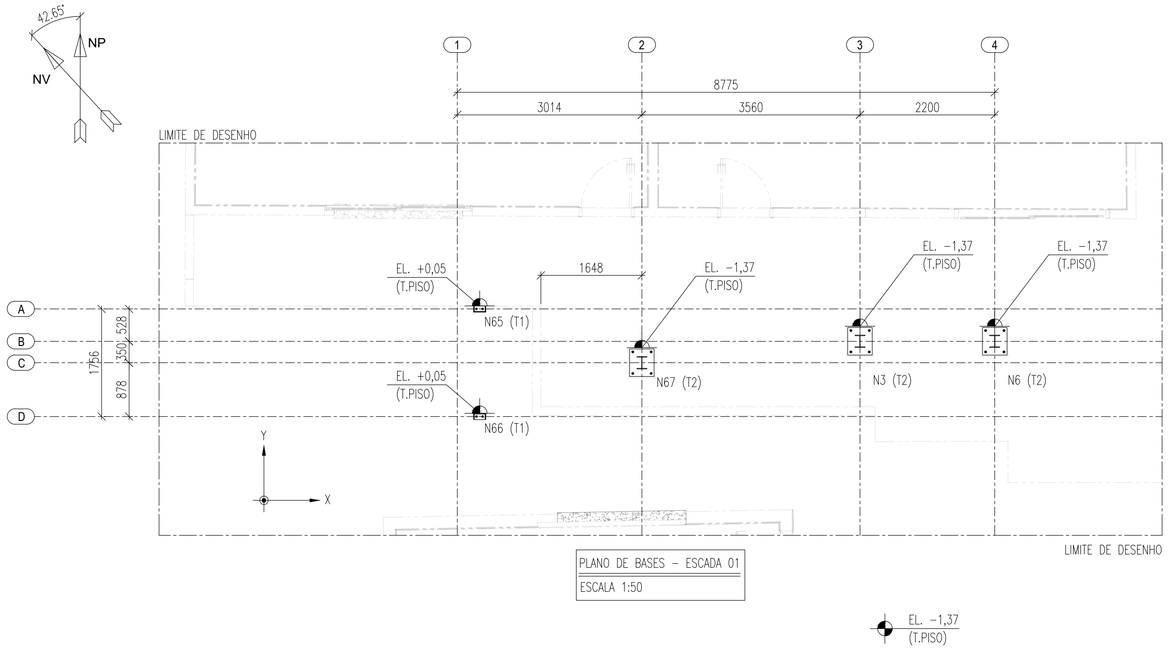

PLANO DE BASES – ESCADA 01

ESCALA 1:50

EL. -1,37
(T.PISO)

QUADRO DE CARGAS - ESCADA 01

Referência	Grupo	Descrição	Ações em eixos globais					
			Rx	Ry	Rz	Mx	My	Mz
			(kN)	(kN)	(kN)	(kN·m)	(kN·m)	(kN·m)
N3	1	PP	0.005	0.006	5.790	1.70	0.02	0.00
	2	CP1	0.001	-0.050	1.716	1.56	0.00	0.00
		CP2	0.007	-0.032	6.516	2.67	0.03	0.00
	3	SC	0.017	-0.153	19.800	11.49	0.08	-0.01
	4	VY+	-0.043	-2.442	-4.084	3.66	-0.21	0.00
		VY-	0.007	-0.005	0.681	0.39	0.03	0.00
N6	1	PP	0.005	-0.006	2.971	0.97	0.02	0.00
	2	CP1	0.001	0.050	1.549	1.10	0.00	0.00
		CP2	0.007	0.032	3.921	1.69	0.03	0.00
	3	SC	0.018	0.153	9.294	7.31	0.08	-0.01
	4	VY+	-0.044	-2.321	-1.860	3.78	-0.21	0.00
		VY-	0.007	0.005	0.310	0.25	0.03	0.00
N65	1	PP	-0.020	0.000	1.537	0.00	0.39	0.00
	2	CP1	0.066	0.000	-0.008	0.00	0.09	0.00
		CP2	0.025	0.000	1.882	0.00	0.64	0.00
	3	SC	0.164	0.000	4.588	0.00	1.67	0.00
	4	VY+	-1.502	-0.706	-0.032	0.50	-1.95	0.00
		VY-	0.270	0.000	-0.010	0.00	0.34	0.00
N66	1	PP	-0.003	0.000	1.526	0.00	0.40	0.00
	2	CP1	-0.068	0.000	0.078	0.00	-0.05	0.00
		CP2	-0.060	0.000	1.936	0.00	0.54	0.00
	3	SC	-0.249	0.000	4.853	0.00	1.22	0.00
	4	VY+	-1.693	-0.706	0.117	0.50	-2.08	0.00
		VY-	0.262	0.000	-0.004	0.00	0.33	0.00
N67	1	PP	0.013	0.000	5.139	0.00	0.04	0.00
	2	CP1	0.001	0.000	0.882	-0.01	0.00	0.00
		CP2	0.020	0.000	6.839	-0.01	0.06	0.00
	3	SC	0.050	0.000	16.936	-0.04	0.14	0.00
	4	VY+	-0.035	-1.277	-4.240	1.59	-0.10	0.00
		VY-	0.006	0.000	0.707	0.00	0.02	0.00

MAPA CHAVE

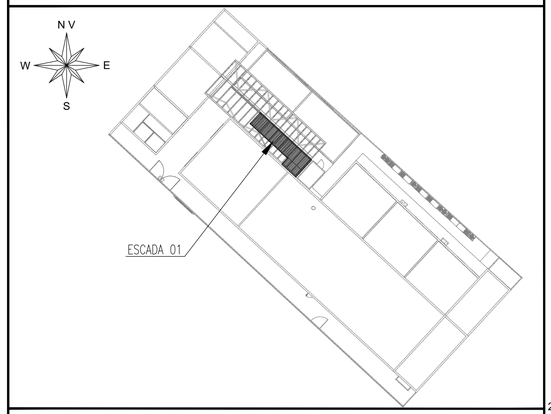

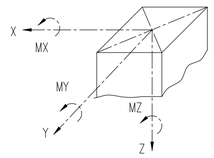

CARGAS/CARREGAMENTOS:

PP: PESO PRÓPRIO
CP1: CARGA PERMANENTE PISO
CP2: CARGA PERMANENTE GUARDA CORPO
SC: SOBRECARGA
VY+: VENTO 90°
VY-: VENTO 270°

OBS:

1- AS AÇÕES DADAS SÃO NOMINAIS.
2- NÃO COMBINAR ENTRE SI CARREGAMENTOS DO MESMO GRUPO.*
3- AS CARGAS ESTÃO EM KN.
4- OS MOMENTOS ESTÃO EM KN x m.

LEGENDA E SENTIDO DOS ESFORÇOS

SEM ESCALA

DET. 01 – PLACA DE BASE (T1)

ESCALA 1:5

ORIENTAR ANCORAGEM AO CENTRO DA PLACA

DETALHE CHUMBADOR

ESCALA 1:5

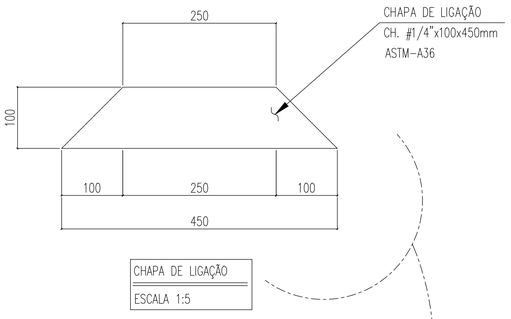

CHAPA DE LIGAÇÃO

ESCALA 1:5

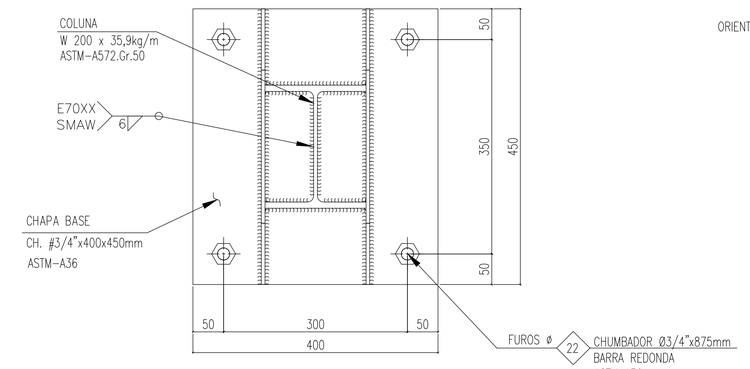

PLACA DE BASE (T2)

ESCALA 1:5

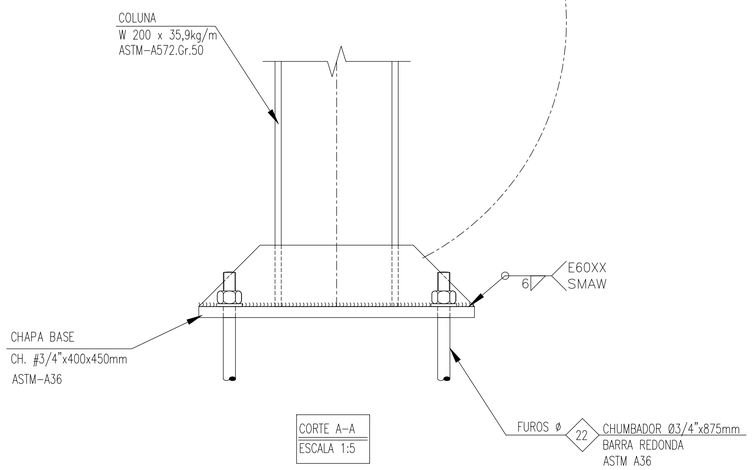

CORTE A-A

ESCALA 1:5

NOTAS

OBSERVAÇÕES GERAIS:

1 - DIMENSÕES EM MILÍMETROS. EXCETO ONDE INDICADO O CONTRÁRIO;
2 - A ELEVAÇÃO 0,00 É REFERENCIAL A ELEVAÇÃO EXISTENTE E DEVERÁ SER MANTIDA;
3 - A ELEVAÇÃO EM METROS;
4 - SOLDAS CONFORME NORMA "AWS", ELETRODO E70XX (QUANDO NÃO INDICADO);
5 - MATERAIS QUANDO NÃO INDICADO:
- AÇO PARA PERFIS LAMINADOS: ASTM A572 Gr.50;
- AÇO PARA USO GERAL, REFERENTE A CHAPAS E PERFIS SOLDADOS: ASTM A36;
- AÇO PARA CHUMBADORES: ASTM A36
- AÇO PARA PERFIL U : ASTM A36 - Fy 250 Mpa (AÇO CONFORMADO A FRIO);
- AÇO PARA PARAFUSOS DE ALTA RESISTÊNCIA (LIGAÇÕES PRINCIPAIS): ASTM A325;
6 - OS CHUMBADORES DEVERÃO SER CONCRETADOS JUNTAMENTE COM OS BLOCOS.
7 - PROTEGER AS ROSCAS DOS CHUMBADORES ANTES DA CONCRETAGEM;
8 - O NIVELAMENTO DEVERÁ SER FEITO APÓS A MONTAGEM DA ESTRUTURA COM ARGAMASSA EXPANSIVA DE ALTA RESISTENCIA (GROUT);
9 - O CONCRETO DEVERÁ POSSUIR RESISTÊNCIA MÍNIMA DE fck > 250 Kgf/cm.

REVISÃO	DESCRIÇÃO	TIPO	ELABORADO	VERIFICADO	DATA
00	EMISSÃO INICIAL	EXE	LDL/ASS	CPM	09/2025

TIPOS DE EMISSÃO

ATP - ANTEPROJETO
BSC - BÁSICO
EXE - EXECUTIVO
APV - APROVADO
PCT - P/ CONSTRUÇÃO
ASB - "AS BUILT"
CNC - CANCELADO

ELABORAÇÃO:

Plator Engenharia de Meio Ambiente

PLATOR - PROJETOS E SERVICOS AMBIENTAIS

ALAMEDA OSCAR NIEMAYER, N°500, SALAS 511 E 902 A 906 – VALE DO SERENO
NOVA LIMA–MG – CEP.: 34.006–056
TEL.: (31) 3347–4405 / (31) 3347–7079 / (31) 3571–1920
EMAIL: contato@grupoprojetoengenharia.com.br

REALIZAÇÃO:

PREFEITURA MUNICIPAL DE ITATIAIUÇU

PRAÇA ANTÔNIO QUIRINO DA SILVA, N° 404 – CENTRO, ITATIAIUÇU – MINAS GERAIS, CEP.: 35.685–000
Telefone: (31) 3572–1244 / (31) 9 9076–4194

ESCOLA CEFET DE ITATIAIUÇU

ESCADA 01

RUA OTÁVIO ANTUNES MOREIRA, N° 55 – ITATIAIUÇU, MINAS GERAIS

PROJETO DE EST. METÁLICA

AUTORIA DO PROJETO:

JULIANA GONÇALVES OLIVEIRA:04348[illegible]
069603
JULIANA GONÇALVES OLIVEIRA
CREA MG – 239787/D

BRUNO ANDRELLI DA SILVA MACEDO:075330[illegible]
46B2
BRUNO ANDRELLI DA S. MACEDO
ENGENHEIRO MECÂNICO
CREA – MG 216878D

CONTRATANTE DO PROJETO:

RESPONSÁVEL DA CONTRATANTE

DATA:	ESCALA:	CÓDIGO:
SETEMBRO / 2025	INDICADA	PRJ-EMT

TÍTULO DOS DESENHOS:
MAPA CHAVE; SENTIDO DOS ESFORÇOS;
PLANO DE BASES - ESCADA 01;
DETALHES; QUADRO DE CARGAS;

PRANCHA: 05/19

DIREITOS AUTORAIS RESERVADOS; PROIBIDO REPRODUÇÃO, DIVULGAÇÃO OU ALTERAÇÃO SEM ORDEM EXPRESSA DO AUTOR.

TÍTULO DOS DESENHOS:
PRJ-181640-EMT-0101-REV00

FORMATO - A1
841x594mm